Маятниковая система для стеклянной двери RANGE

Благодарим Вас за выбор петель Armadillo.

ПРАВИЛА ЭКСПЛУАТАЦИИ

Петли для маятниковых дверей серии Range предназначены для установки на цельностеклянные полотна толщиной 10-12 мм, высотой до 3000 мм, шириной до 1000 мм и массой до 100 кг. Позволяют открывать дверь на 140°. Соответствуют Европейскому стандарту BS_EN 1935* и Межгосударственному стандарту ГОСТ 5088-2005 г.

Монтаж необходимо производить в чистом помещении, без строительной пыли. Фурнитуру можно использовать только с закаленным стеклом. В месте крепления петель перед установкой стекло необходимо очистить специализирующими средствами от пыли и грязи.

КОМПЛЕКТАЦИЯ (рис. 1)

Упаковка 1: Range.GL.H10

1. Петля доводчик Range.GL.H10 — 1 ед. (чертёж 1)
1.1.; 1.2. Крышки петли доводчика — 2 ед.
1.3. Пластина — 1 ед.
1.4. Уплотнитель — 4 ед.
2. Опора петли доводчика Range.GL.H10 — 1 ед. (чертёж 2)
2.1.; 2.2. Крышки опоры — 2 ед.
2.3. Комплект крепежа опоры — 1 ед.

Упаковка 2: Range.GL.H20

3. Петля верхняя Range.GL.H20 — 1 ед. (чертёж 3)
3.1; 3.2. Крышки петли верхней — 2 ед.

Упаковка 3: Range.GL.P20

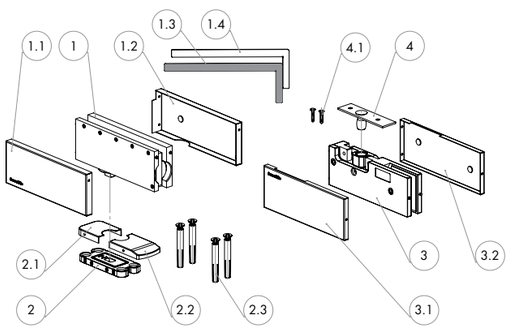

Рис. 1 — Комплектация.

ТЕХНИЧЕСКИЕ ХАРАКТЕРИСТИКИ:

- Ресурс работы: 200 000 ц.о.
- Вес полотна: max 100 кг.
- Ширина полотна: max 1000 мм.
- Высота полотна: max 3000 мм.
- Толщина стекла: 10-12 мм.
- Фиксация в открытом положении: 90°.
- Материал корпуса: сплав на основе алюминия.
- Материал крышек: нержавеющая сталь AISI304.
- Регулировка положения «0»: ±2,5°.
- Регулировка скорости закрывания: 140°-20°.
- Регулировка дохлопа: 20°-0°.

ОБЩИЙ ВИД

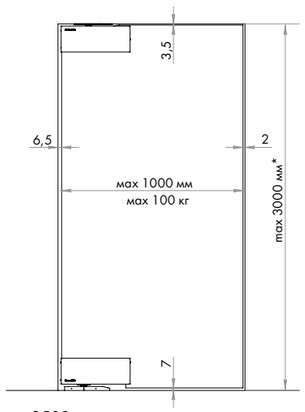

*при высоте двери более 2500 мм рекомендуем устанавливать ручки-скобы длинной от 1500 мм.

ЧЕРТЕЖИ

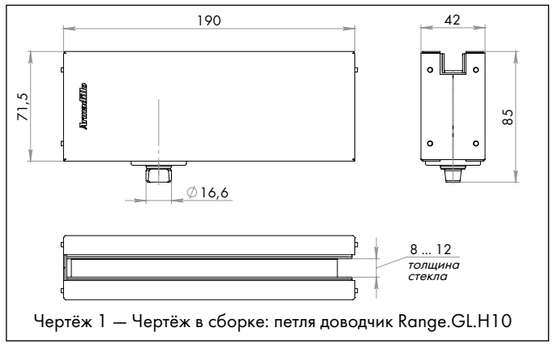

Чертёж 1 — Чертёж в сборке: петля доводчик Range.GL.H10

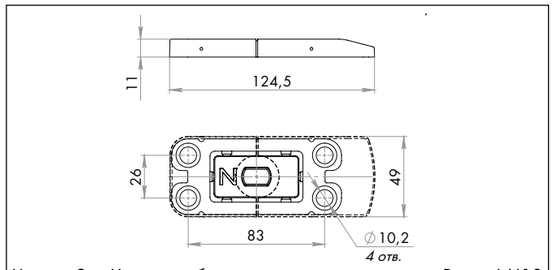

Чертёж 2 — Чертёж в сборке: опора петли доводчика Range.L.H10

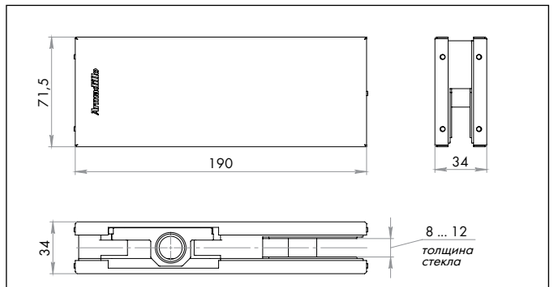

Чертёж 3 — Чертёж в сборке: петля верхняя Range.GL.H20

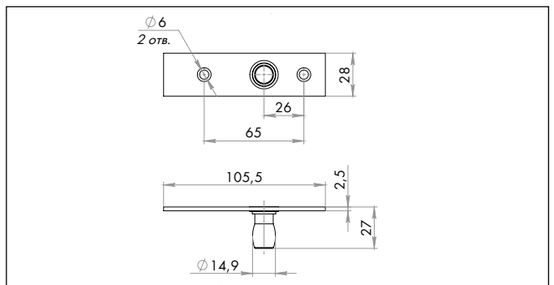

Чертёж 4 —Чертёж в сборке: ось петли верхней Range.GL.P20

ЭСКИЗ ПОДГОТОВКИ СТЕКЛА

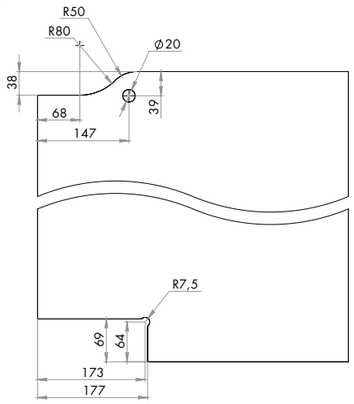

ИНСТРУКЦИЯ ПО УСТАНОВКЕ

1

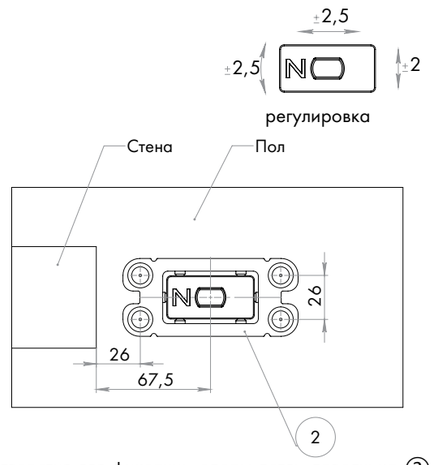

Разметить отверстия для фиксации опоры петли доводчика (2) согласно размерам.

2

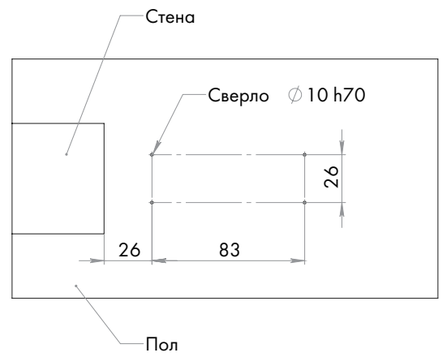

Просверлить (4) отверстия Ø 10 на глубину 70 мм.

3

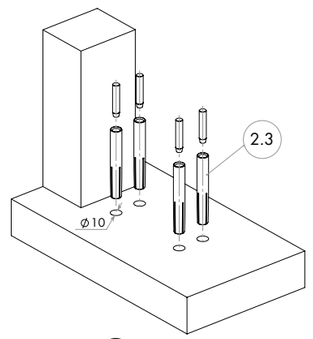

В отверстия установить дюбеля (2.3) из комплекта крепежа для опоры.

4

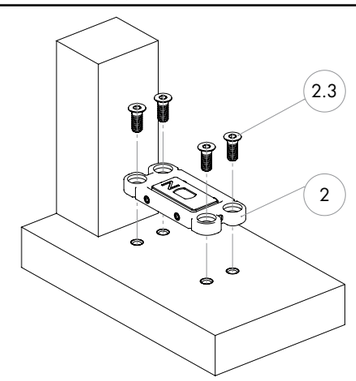

Установить опору (2) и зафиксировать винтами из комплекта крепежа для опоры (2.3).

5

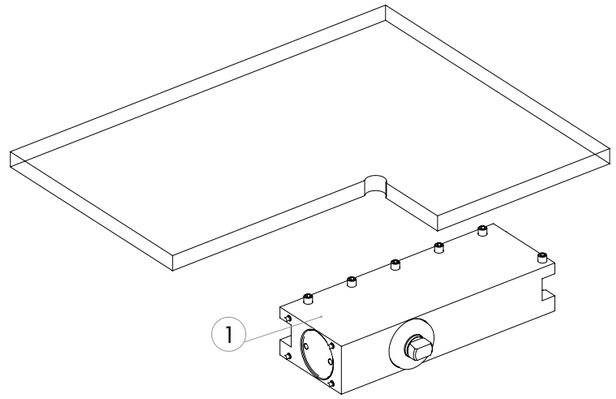

В нижнюю часть стекла установить петлю доводчик (1) в подготовленный вырез стекла. Предварительно снять крышки.

6

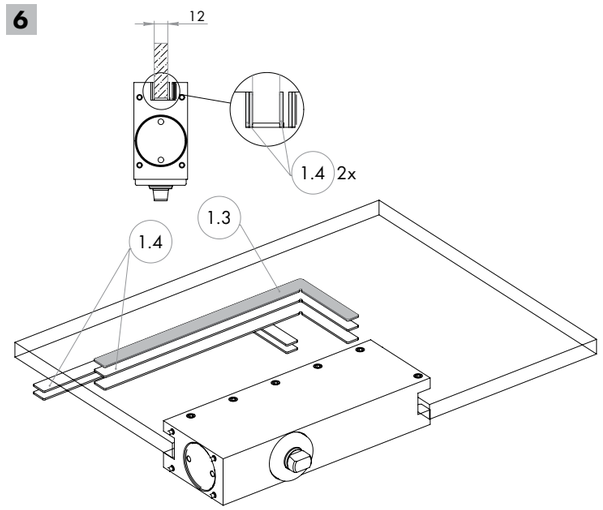

При установке стекла 12 мм используем уплотнитель (1.4) — 2 шт. (по одному уплотнителю с каждой стороны стекла) и пластина (1.3) — 1 шт. со стороны винтов.

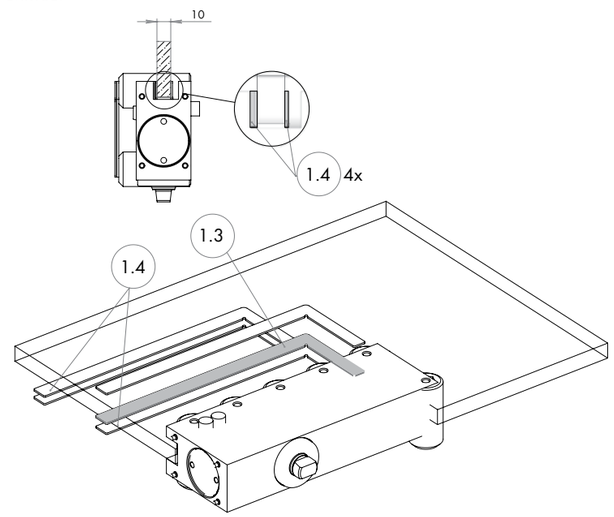

При установке стекла 10 мм используем уплотнитель (1.4) — 4 шт. (по два уплотнителя с каждой стороны стекла) и пластина (1.3) — 1 шт. со стороны винтов.

7

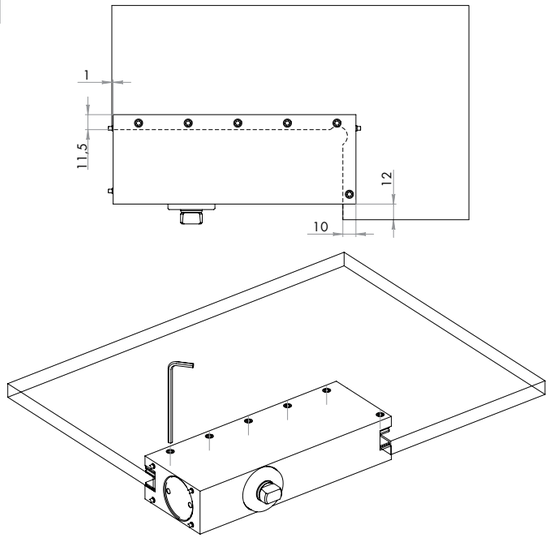

Зафиксировать стекло в петле довводчике, закрутив винты, как показано на рисунке. Усилие затяжки 5 Нм.

8

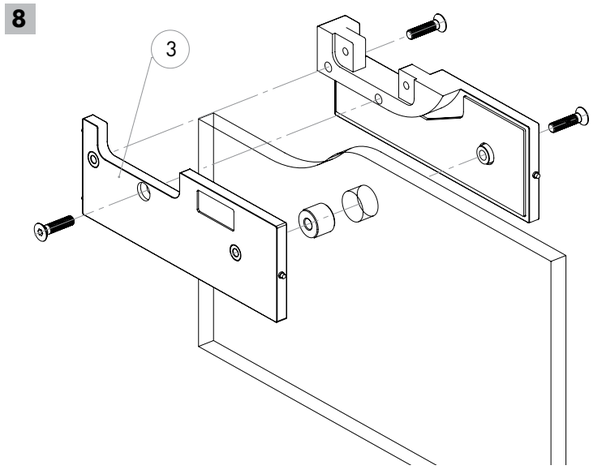

В верхней части стекла установить петлю верхнюю ③. Предварительно разобрать петлю.

9

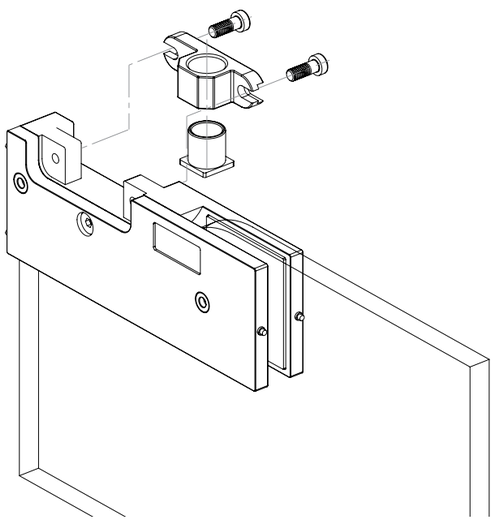

Вставить втулку в кронштейн и зафиксировать на верхней петле.

10

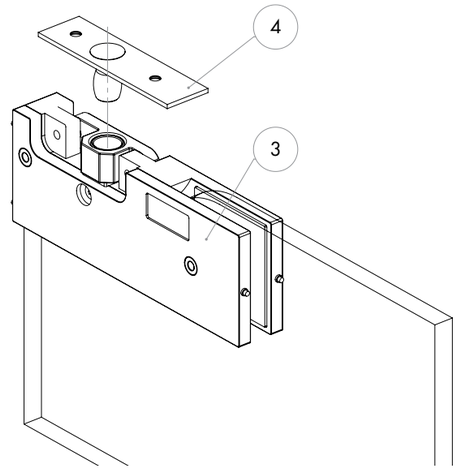

Установить ось ④ во втулку верхней петли ③.

11

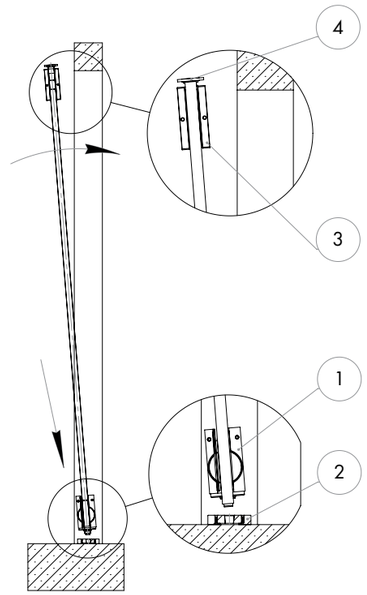

Петлю доводчик ① завести в опору ② и дверное полотно установить в проём.

12

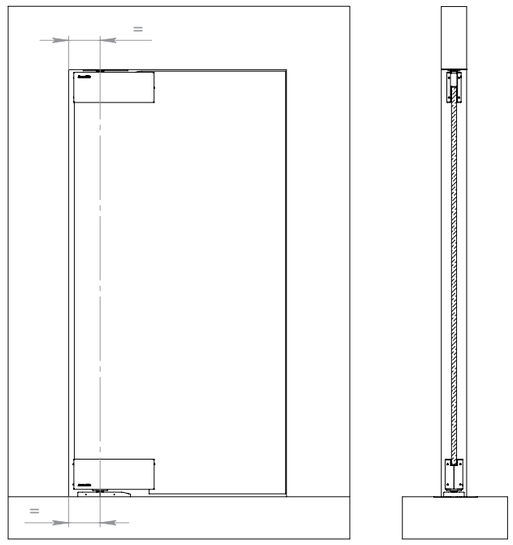

Дверное полотно выровнять по горизонтали и вертикали.

13

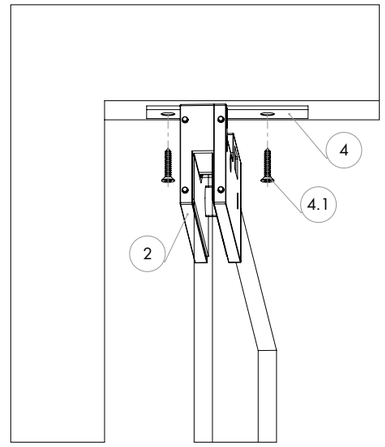

Зафиксировать ось верхней петли ④ саморезами (4.1).

14

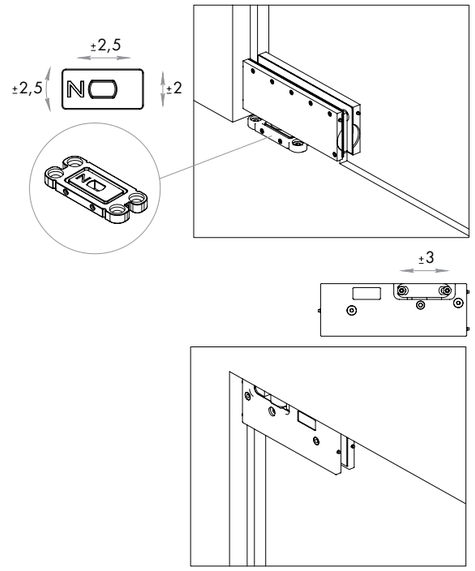

При необходимости произвести регулировку по вертикали и горизонтали. Регулировка производится в петле доводчике ① и верхней петле ③, как показано на рисунке.

15

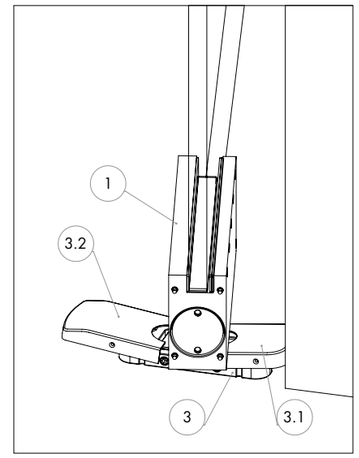

Установить крышки (3.1) и (3.2) на опору петли доводчика ③.

16

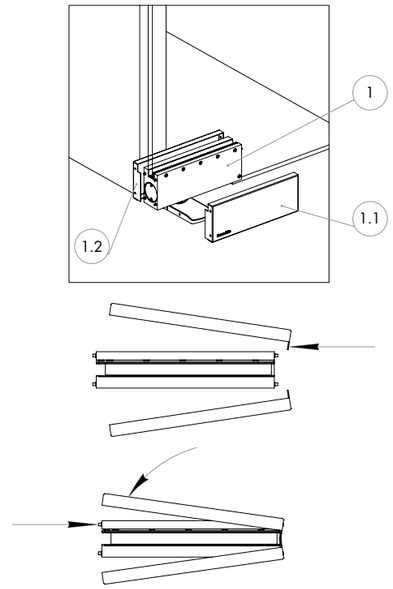

Установить крышки (1.1) и (1.2) на петлю доводчик ① и крышки (2.1) и (2.2) верхнюю петлю ②. Одиночный пин подпружинен, необходимо на него нажать, чтобы одеть или снять крышку.

РЕГУЛИРОВКА ПЕТЛИ ДОВОДЧИКА

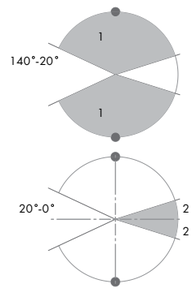

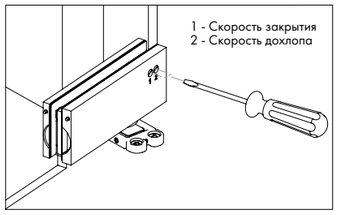

Регулировка производится двумя винтами, расположенными на корпусе петли доводчика под крышкой. Для увеличения скорости дохлопа и закрывания двери повернуть регулировочный винт против часовой стрелки. Для снижения скорости - по часовой.

РЕКОМЕНДАЦИЯ: Время закрывания двери устанавливается от положения 90° и должно составлять от 4 до 6 секунд.

ВАЖНО! Нельзя поворачивать винт более двух оборотов против часовой стрелки, так как это может привести к выпадению винта доводчика, протечке масла и поломке доводчика.

HOLD OPEN.
Режим HO активизируется при открывании двери больше чем на 92°.

РЕКОМЕНДАЦИИ ПО ИСПОЛЬЗОВАНИЮ

Не рекомендуется принудительное закрывание двери, т.к. это может привести к поломке изделия. Доводчик нуждается в сезонной регулировке. При резких перепадах температуры изменяется вязкость масла внутри доводчика, что приводит к изменению скорости закрывания двери.
Не подвергать чистке абразивными веществами и растворителями. Загрязнения и пыль удалять сухой мягкой тканью. Не рекомендуется использовать во влажных помещениях.

ГАРАНТИЯ

Производитель гарантирует безотказную работу изделия в течение 1 года с момента продажи.

ТРАНСПОРТИРОВКА

Транспортировку и хранение изделия осуществлять в упаковке производителя. Хранить в сухом помещении.

СЕРТИФИКАЦИЯ

Не подлежит обязательной сертификации.